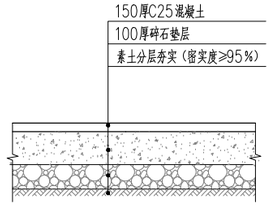

①地面硬化做法详图 1:25

说明：结构层按照6mx6m尺寸留置伸缩缝

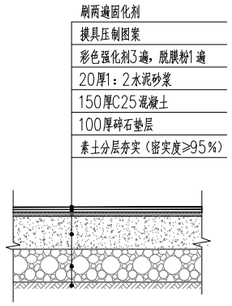

②水泥压膜地面做法详图 1:25

说明：结构层按照6mx6m尺寸留置伸缩缝

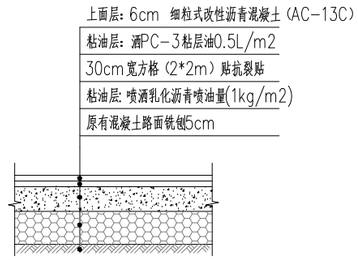

③道路“白改黑”做法详图 1:25

说明：结构层按照6mx6m尺寸留置伸缩缝

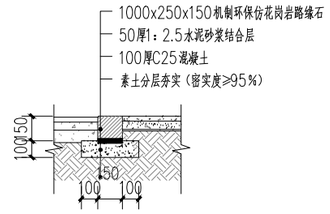

④成品仿花岗岩路平石做法详图 1:25

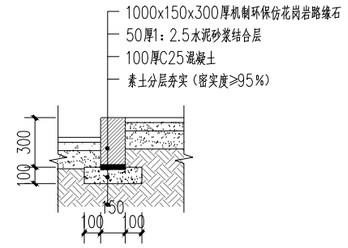

⑤成品仿花岗岩路缘石做法详图 1:25

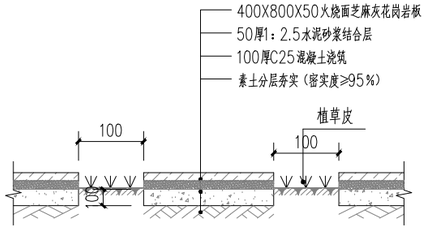

⑥汀步做法详图 1:25

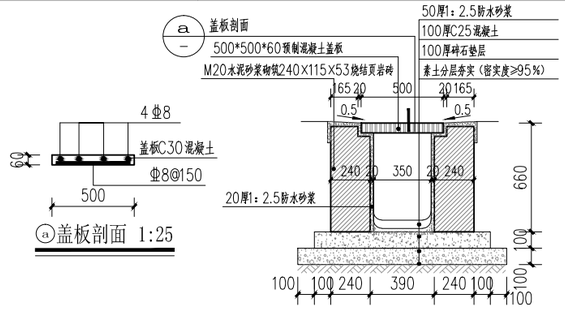

⑦排水沟做法详图 1:25

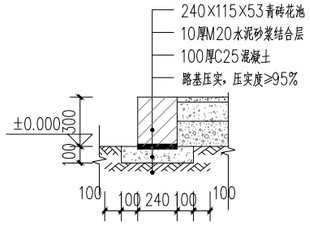

⑧青砖花池做法详图 1:25

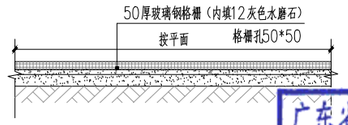

⑨玻璃钢格栅做法详图 1:5

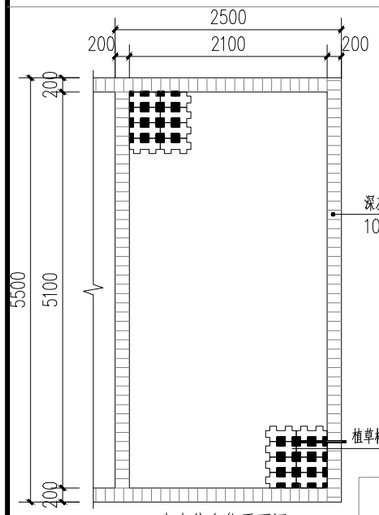

生态停车位平面图

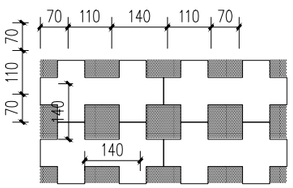

植草砖停车位详图 1:25

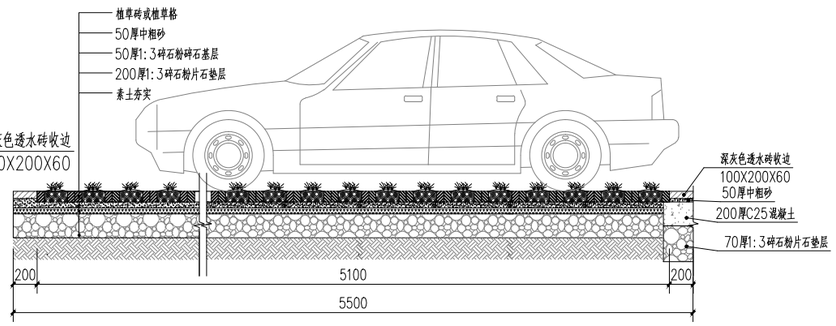

Ⓐ植草格停车位做法详图

⑩植草砖停车位做法详图 1:25

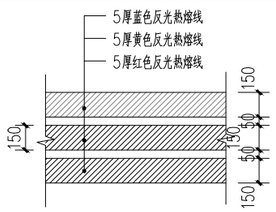

⑪道路中线划线做法详图 1:25

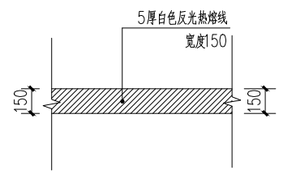

⑫道路边线划线做法详图 1:25

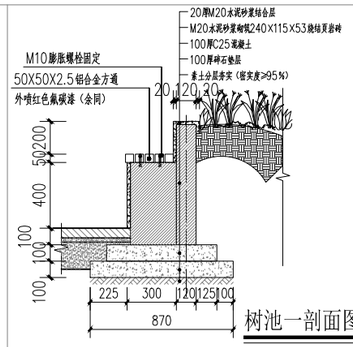

树池一剖面图 1:25

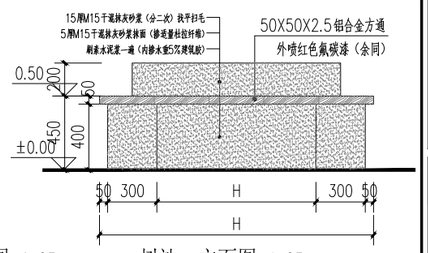

树池一立面图 1:25

⑬树池一做法详图 1:25

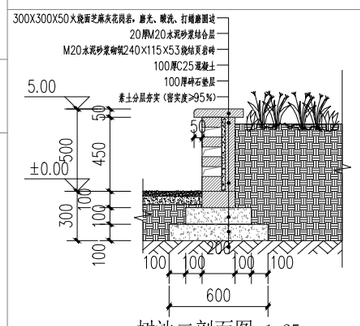

树池二剖面图 1:25

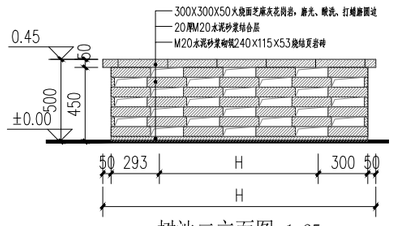

树池二立面图 1:25

⑭树池二做法详图 1:25

重要结构	结构	电气	暖通
给排水	工艺	自控	

领睿国际设计咨询（深圳）有限公司
Link&R International Design Consulting (Shenzhen) Co., Ltd.

建筑工程设计证书号：
A144066189

注明：
1. 本图纸必须取得政府相关主管部门批准（如自然资源局、建设局消防部门）及施工图审查机构等单位合格证后，方可用于施工。
2. 本图纸若有不完善或不详之处必须与我司会商后方可施工，不可按图纸量取尺寸施工。
3. 本图纸未经同意不得复制使用、泄露、散布。
4. 本图纸须加盖出图签章、执业签章及二维码，否则一律无效。

注：

出图签章

广东省建设工程勘察设计出图专用章
单位名称：领睿国际设计咨询（深圳）有限公司
业务范围：建筑行业（建筑工程）甲级
资质证书编号：A144066189
有效期至：2030年05月12日

执业签章

广东省建设工程施工图设计文件审查专用章
机构名称：广州三合工程咨询有限公司
机构类别：一类、二类 认定书编号：19098
业务范围：一类房屋建筑（含超限高层建筑工程）
一类市政道路（桥梁、隧道、隧道、轨道交通工程）
二类市政基础设施（给水、排水工程）
有效期至：2028年06月05日

岗位 \ 人员	实名	签名
审定人	杜凯	
项目负责人	杜凯	
专业负责人	杜凯	
设计人	谭慧清	
校对人	冯杰赋	
审核人	马妍臻	

建设单位 CLIENT	浈江区犁市镇人民政府
工程名称 PROJECT	浈江区犁市镇沙园村人居环境整治提升项目
子工程名称 SUB-PROJECT	节点二：村庄内部整治提升
图纸内容 TITLE	节点大样一
业务号 PROJECT NO.	LRSG-YW2026-044
专业 DISCIPLINE	园建
日期 DATE	2026.06
设计阶段 STAGE	施工图
图号 DRAWING NO.	YJ-T-01
版本号 INDEX	01

归档二维码：